Projecteur pour rail · ORYO 100 Rail Plafond

ORYO-T 101.930.45/CAS

Coloris	Réf. article	EAN
argent	659249	4043544784490
noir	659250	4043544784506
blanc	659251	4043544784513

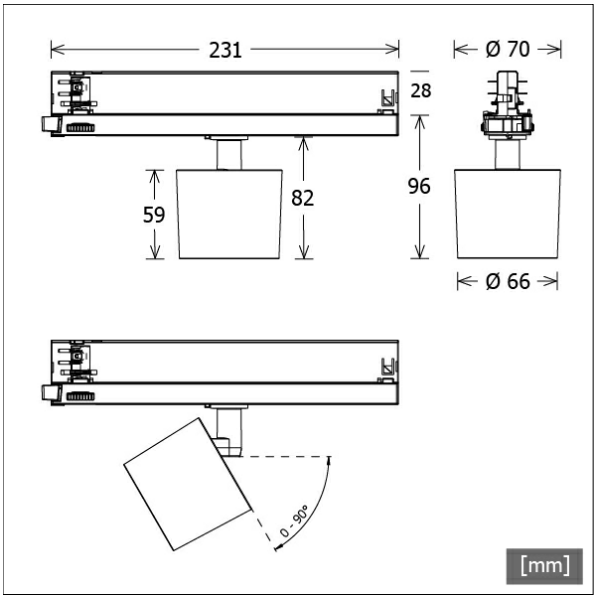

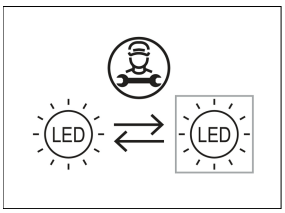

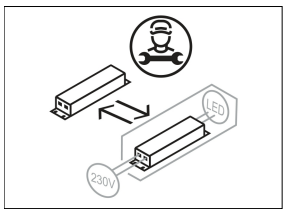

Description

- projecteur sur rail, flexible filigrané à tête d'éclairage légèrement conique
- tête d'éclairage tournant sur 355° et pivotant sur 90° grâce à un bras articulé intégré
- très simple à entretenir
- absence de radiations thermiques et UV
- Écran filtrant et anneau décoratif anti-éblouissement disponibles en tant qu'accessoires
- tête lampe en aluminium moulé sous pression
- gestion thermique innovante avec refroidissement passif intégré
- réflecteur miroir en aluminium à hautes performances à faisceau symétrique précis pour un haut rendement lumineux et un éclairage non éblouissant
- anneau frontal intérieur noir en matière thermoplastique
- verre acrylique de protection transparent
- ballast à technologie Casambi pour gestion de l'éclairage sans fil via application ou interrupteur compatible
- adaptateur rail triphasé (ONETrack) avec ballast intégré pour réseau de communication sans fil

Observations

Non compatible avec les rails ONETrack Trimless.

Options standard

2700 K · 4000 K · DALI · SP · MF

Données d'éclairage / Normes

Lampes	LED Spot / CRI 90 / 3000 K
EPREL sources de lumière	851296
Durée de vie	L90 B50 50.000 h L80 B50 100.000 h L80 B20 50.000 h
Puissance du système	20.0 W
Flux lumineux des luminaires	1840 lm
Rendement du système	92.00 lm/W
Rendement du module	134.21 lm/W
UGR classe	≤22
Zone de rayonnement	Wide Flood
Angle de rayonnement	46°
Tension d'alimentation	220 - 240 V / 50 - 60 Hz
Classe de protection	II
Type de protection	IP20

Dimensions / Poids

Longueur	260 mm
Largeur	66 mm
Hauteur	96 mm
Diamètre de la tête lumineuse	66 mm
Poids net	0.44 kg
Poids brut	0.54 kg

© LTS Licht & Leuchten GmbH · lts-light.com · Les caractéristiques techniques sont sujettes à variation. · Version : 03.06.2024

Projecteur pour rail · ORYO 100 Rail Plafond

ORYO-T 101.930.45/CAS

Oryo 100 | Track-Mounted (1xLED 20W 930/3000K 1840lm)

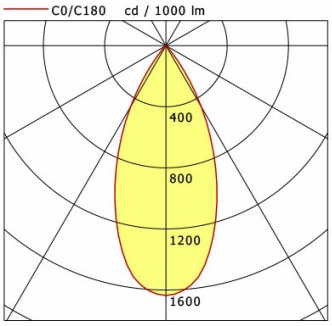

	C0	C90	C180	C270
0°	1636	1636	1636	1636
15°	1232	1232	1232	1232
30°	461	461	461	461
45°	24	24	24	24
60°	8	8	8	8
75°	2	2	2	2
90°	0	0	0	0

cd / 1000 lm

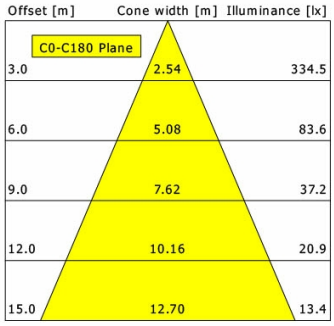

η	LED
Efficiency	92 lm/W
Direct/Indirect	↓ 100% / ↑ 0%
System Power	20 W
UGR	X=4H, Y=8H
Reflection factors	70/50/20
UGR C0/C180	21.5
UGR C90/C270	21.5
CIE Flux Codes	96 99 100 100 100
Ra/CRI	>90

LTS

Accessoires

ST-A 10/9000A-1-ST
rail extérieur ONETrack Advance avec bus données
(longueur : 1000 mm)

ST-A 20/9000A-2-ST
rail extérieur ONETrack Advance avec bus données
(longueur : 2000 mm)

ST-A 30/9000A-3-ST
rail extérieur ONETrack Advance avec bus données
(longueur : 3000 mm)

ST-A 40/9000A-4-ST
rail extérieur ONETrack Advance avec bus données
(longueur : 4000 mm)

ST-E 10/9000-1-R
Rail encastré ONETrack avec bus données
(longueur : 1000 mm)

ST-E 20/9000-2-R
Rail encastré ONETrack avec bus données
(longueur : 2000 mm)

ST-E 30/9000-3-R
Rail encastré ONETrack avec bus données
(longueur : 3000 mm)

ST-E 40/9000-4-R
Rail encastré ONETrack avec bus données
(longueur : 4000 mm)

ZB-AGS 001
Écran filtrant

ZB-DAR 001
anneau anti-reflet décoratif

ZBW 88
Grille de défilement en nid d'abeille

© LTS Licht & Leuchten GmbH · lts-light.com · Les caractéristiques techniques sont sujettes à variation. · Version : 03.06.2024