Centrale a Binario Plafone

LUZ-TZ32 110.830.BW/DALI-ST

Colori	Articolo n.	EAN
argento	667552	4043544768490
nero	667553	4043544768506
bianco	667554	4043544768513

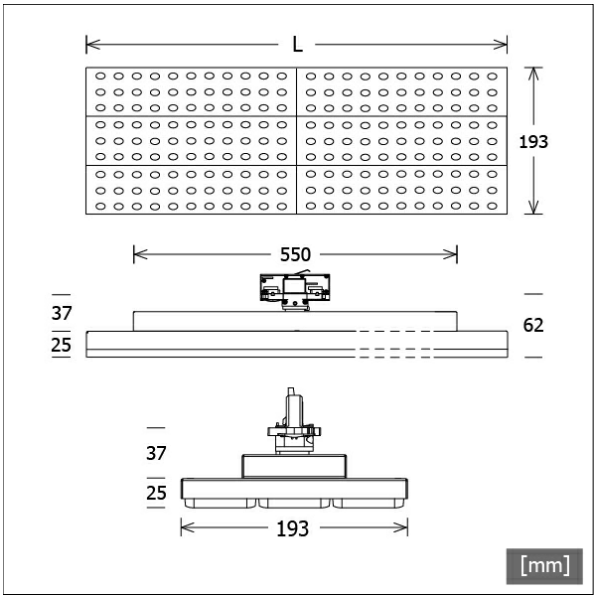

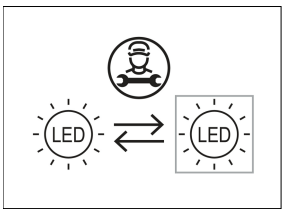

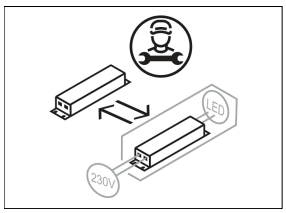

Descrizione

- lampada rettangolare da binario con adattatore centrale girevole e diffusore batwing per particolari esigenze di illuminazione dei prodotti (per es. corsie tra scaffali)
- elevata facilità di manutenzione
- assenza di radiazioni termiche e UV
- corpo in lamiera d'acciaio
- lenti ottiche sporgenti in PMMA opaco
- adattatore a binario trifase DALI (ONETrack)
- alimentatore (convertitore LED) integrato (con dimmerizzazione DALI)

Opzioni standard

4000 K

WF

Opzioni speciali

RAL

3500 K

CRI 90 SDCM3

TWL

CASAMBI

Organic Response

Dati illuminotecnici / Norme

Lampade	LED Modul / CRI 80 / 3000 K
Durata	L90 B50 50.000 h L80 B50 100.000 h L80 B20 50.000 h
Prestazioni sistema	64.8 W
Flusso luminoso apparecchio	9740 lm
Efficienza sistema	150.30 lm/W
Efficienza del modulo	160.00 lm/W
UGR classe	≤25
Zona di fascio luminoso	Batwing
Angolo del fascio luminoso	Batwing
Tensione di alimentazione	220 - 240 V / 50 - 60 Hz
Classe di protezione	I
Tipo di protezione	IP20

Dimensioni / pesi

Lunghezza	587 mm
Larghezza	193 mm
Altezza	62 mm
Peso netto	2.76 kg
Peso lordo	2.91 kg

© LTS Licht & Leuchten GmbH - lts-light.com - I dati tecnici sono soggetti a modifiche. · Versione: 03.06.2024

Centrale a Binario Plafone

LUZ-TZ32 110.830.BW/DALI-ST

LUZ | Track-Mounted Central Adapter (1xLED 65W 830/3000K 9740lm)

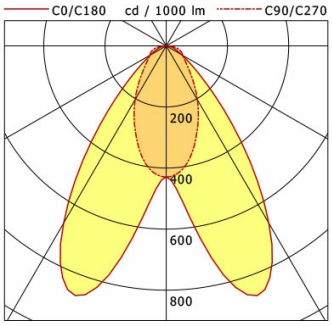

	C0	C90	C180	C270
0°	430	430	430	430
15°	800	346	800	346
30°	670	203	670	203
45°	213	102	213	102
60°	59	63	59	63
75°	22	43	22	43
90°	4	2	4	2

cd / 1000 lm

LDC unsuitable for cone representation.
The C90 angle is oversized.

η	LED
Efficiency	150 lm/W
Direct/Indirect	↓ 99% / ↑ 1%
System Power	65 W
UGR	X=4H, Y=8H
Reflection factors	70/50/20
UGR C0/C180	22.6
UGR C90/C270	24.3
CIE Flux Codes	72 91 98 99 100
Ra/CRI	>80

LTS

Accessori

ST-A 10/9000A-1-ST
binario esterno ONETrack Advance con bus dati
(lunghezza: 1000 mm)

ST-A 20/9000A-2-ST
binario esterno ONETrack Advance con bus dati
(lunghezza: 2000 mm)

ST-A 30/9000A-3-ST
binario esterno ONETrack Advance con bus dati
(lunghezza: 3000 mm)

ST-A 40/9000A-4-ST
binario esterno ONETrack Advance con bus dati
(lunghezza: 4000 mm)

ST-E 10/9000-1-R
Binario incassato ONETrack con bus dati
(lunghezza: 1000 mm)

ST-E 20/9000-2-R
Binario incassato ONETrack con bus dati
(lunghezza: 2000 mm)

ST-E 30/9000-3-R
Binario incassato ONETrack con bus dati
(lunghezza: 3000 mm)

ST-E 40/9000-4-R
Binario incassato ONETrack con bus dati
(lunghezza: 4000 mm)

ZB-OR DONGLE
Organic Response Kit dongle IR

ZB-OR GATEWAY
Organic Response serie a cascata gateway IoT

ZB-OR-T SENSOR
Sensore Organic Response per montaggio su binario

© LTS Licht & Leuchten GmbH - lts-light.com - I dati tecnici sono soggetti a modifiche. · Versione: 03.06.2024