ZDAR 125.145-205

Beschreibung

- Ausgleichsring für Deckenausschnitte von 145 - 205 mm
- einstellbare Deckenstärke
- Material: Stahlblech
- werkzeugloser Deckeneinbau mit Spannfedern

Hinweise

Deckenausgleichsring nur für LTS-Einbauleuchten geeignet.

Abmessungen / Gewichte

Außendurchmesser	225 mm
Innendurchmesser	125 mm
Höhe	69 mm
Deckenstärke	1.0 - 40.0 mm
Nettogewicht	0.48 kg
Bruttogewicht	0.62 kg
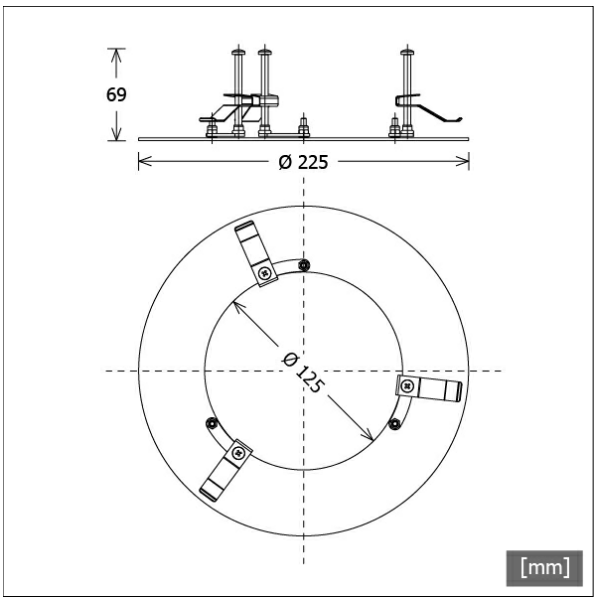
Farbe	Artikelnummer	EAN
silber	642465	4043544485465
weiß	642466	4043544485472
schwarz	642464	4043544485458