LKDI-P 060.001.090 OAG

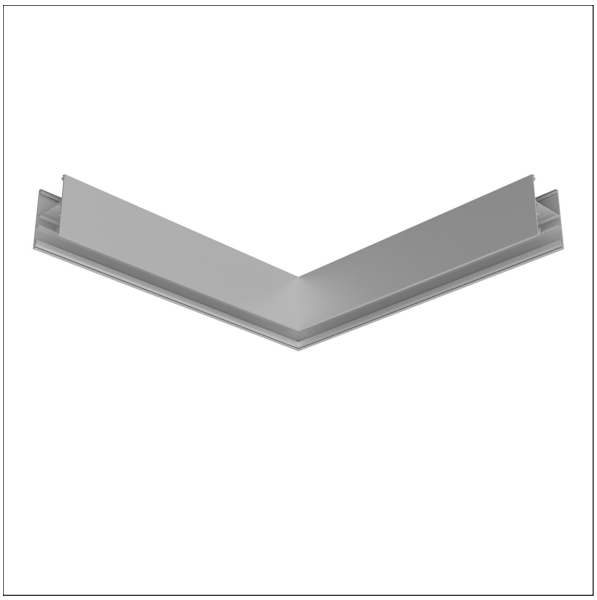

Farbe	Artikelnummer	EAN
silber	665201	4043544743374
schwarz	665202	4043544743381
weiß	665203	4043544743398

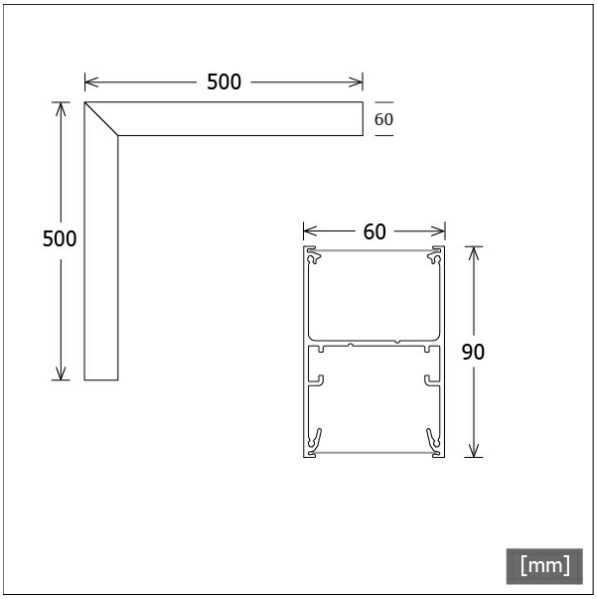

IP20

Beschreibung

- 90°-Eckprofil geeignet für Lichtbandsystem mit direkt-indirekt-Beleuchtung
- hochwertiges extrudiertes Aluminiumprofil für Wand- oder abgehängte Montage
- Lichtlenkung durch hocheffiziente nanoOptix-Folien von LTS mit Mikrolinsenstruktur und verschiedene Abstrahlcharakteristiken (Batwing/breitstrahlend, tiefstrahlend, Wallwasher) oder über Standardfolie "opal diffus"
- Lichteinsätze und (erforderliches) Zubehör separat bestellen
- ohne Folien

Hinweise

Die thermische Längenausdehnung des Aluminiumprofils beträgt bei dT = 10 Kelvin 0.3 mm pro Meter.

Lichttechnik / Normen

Schutzart	IP20

Abmessungen / Gewichte

Länge	500 mm
Breite	60 mm
Höhe	90 mm
Nettogewicht	2.76 kg
Bruttogewicht	2.90 kg

Sondermaße

Schenkellänge = 500 mm

© LTS Licht & Leuchten GmbH · lts-light.com · Technische Änderungen vorbehalten. · Version: 20.05.2024

LKDI-P 060.001.090 OAG

Zubehör

LKDI-Z 060.100
Anschluss-Set mit Erdung

LKDI-Z 060.103.03/DIM
Drahtseil-Set mit Einspeisung DALI
(5-adrig, Länge: 3000 mm)

LKDI-Z 060.114
Wandhalter
(1 Stück)

STRL-LK-Z 070-060.102.00
Verbinder-Set linear

STRL-LK060-Z 690.BW-WB.03
Lichtlenkungsfolie nanoOptix "Batwing und breitstrahlend"
(Länge: 3 m)

STRL-LK060-Z 690.DB.03
Lichtlenkungsfolie nanoOptix "tiefstrahlend"
(Länge: 3 m)

STRL-LK060-Z 690.OPDF.03
Lichtlenkungsfolie "opal diffus"
(Länge: 3 m)

STRL-LK060-Z 690.WW.03
Lichtlenkungsfolie nanoOptix "Wallwasher"
(Länge: 3 m)

STRL-LKDI-Z 060.104.03
Drahtseil-Set ohne Einspeisung
(Länge: 3000 mm)

© LTS Licht & Leuchten GmbH · lts-light.com · Technische Änderungen vorbehalten. · Version: 20.05.2024