Einbaustrahler · Vale-Tu Round XSmall

VTRXS 13.0530.25/DALI

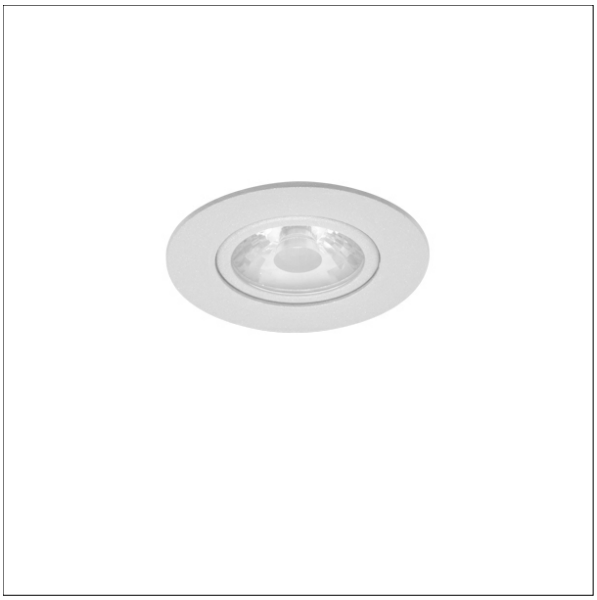

Farbe	Artikelnummer	EAN
weiß	641986	4043544481986

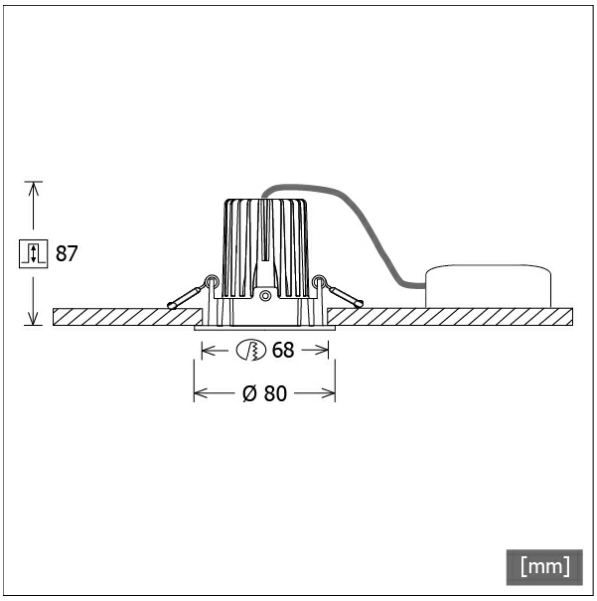

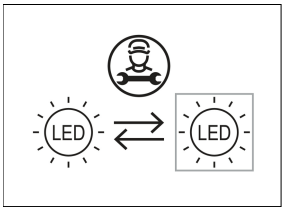

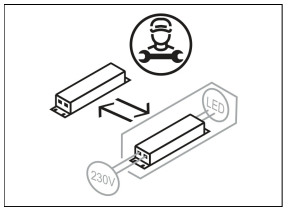

Beschreibung

- Einbaustrahler mit rundem und bündigem Frontrahmen
- Reflektorlinse 20° schwenkbar
- hohe Wartungsfreundlichkeit
- keine UV- und Wärmestrahlung
- innovatives Wärmemanagement mit Passivkühlung
- Einbauring aus Zinkdruckguss und Kühlkörper aus Aluminiumdruckguss
- Hightech-Reflektorlinse aus PMMA für maximale Lichtausbeute und optimale Entblendung
- werkzeugloser Deckeneinbau mit Schnellspannfedern (automatische Anpassung der Deckenstärke)
- Leuchte und Betriebsgerät über Kabel (Länge: 500 mm) fest verbunden, Betriebsgerät fertig für Netzanschluss
- Betriebsgerät (LED-Konverter DALI, dimmbar) inklusive (Platzierung extern)

Standardoptionen

2700 K · 4000 K · WF

Sonderoptionen

CASAMBI · BETON EINBAU

Lichttechnik / Normen

Leuchtmittel	LED Spot / CRI 80 / 3000 K
EPREL Lichtquellen	871340
Lebensdauer	L90 B50 50.000 h L80 B50 100.000 h L80 B20 50.000 h
Systemleistung	12.0 W
Leuchten-Lichtstrom	1120 lm
Systemeffizienz	93.33 lm/W
Moduleffizienz	128.30 lm/W
UGR Klasse	≤22
Abstrahlbereich	Medium Flood
Abstrahlwinkel	26°
Versorgungsspannung	220 - 240 V / 50 - 60 Hz
Schutzklasse	II
Schutzart	IP40

Abmessungen / Gewichte

Außendurchmesser	80 mm
Höhe	76 mm
Ausschnittsmaß (Ø)	68 mm
Deckenstärke	10.0 - 15.0 mm
Einbautiefe	87 mm
Durchmesser Lichtkopf	50 mm
Nettogewicht	0.55 kg
Bruttogewicht	0.61 kg

© LTS Licht & Leuchten GmbH · lts-light.com · Technische Änderungen vorbehalten. · Version: 20.05.2024

Einbaustrahler · Vale-Tu Round XSmall

VTRXS 13.0530.25/DALI

Vale-Tu Round XSmall (1xLED 12W 830/3000K 1120lm)

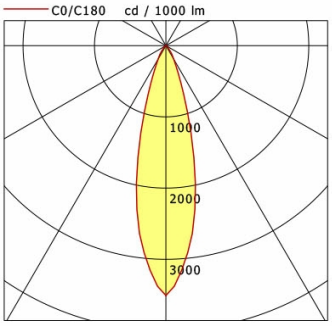

	C0	C90	C180	C270
0°	3508	3508	3508	3508
15°	1444	1444	1444	1444
30°	217	217	217	217
45°	43	43	43	43
60°	14	14	14	14
75°	7	7	7	7
90°	0	0	0	0

cd / 1000 lm

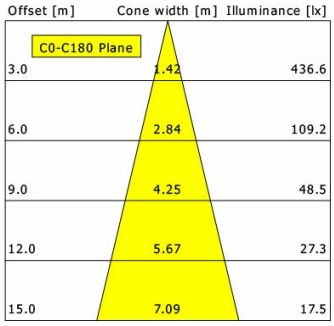

η	LED
Efficiency	94 lm/W
Direct/Indirect	↓ 100% / ↑ 0%
System Power	12 W
UGR	X=4H, Y=8H
Reflection factors	70/50/20
UGR C0/C180	21.6
UGR C90/C270	21.6
CIE Flux Codes	94 98 100 100 100
Ra/CRI	>80

LTS

Zubehör

ZB-OR DONGLE
Organic Response IR-Dongle-Set

ZB-OR GATEWAY
Organic Response IoT-Gateway Kaskadenserie

ZB-OR-R SENSOR
Organic Response Sensor für Einbaumontage