Montageanweisung / *Installation Instruction*

840544
27/11/23

Lichtkanal 070 IP LKIP-P 070.002…

Einbau Deckensysteme / *Ceiling Systems Recessed*

RoHS IP40/65

D

- **Beachten Sie folgende Montageanweisungen und Hinweise:**
  818278 Allgemeines Hinweisblatt für LED-Leuchten
  Beigelegte Montageanweisungen für Verbinder beachten. Einbaumontage siehe Detail ❶ (Rückseite).
- Die Profile mit montiertem Acrylglasdiffusor haben die Schutzart IP40 (keine Bodenmontage möglich), die Lichteinsätze haben die Schutzart IP65. Die thermische Längenausdehnung des Aluminiumprofils beträgt bei dT = 10 Kelvin 0.3 mm pro Meter.
- **Einbaulänge:** Profillänge + 2 x 3 mm (Enddeckelstärke)
  Ausschnitt: (Einbaulänge + 2 mm) x 74 mm
  Einbautiefe: 100 mm
  Deckenstärke: 6 - 25 mm
  Spannbügelweite: max. 220 mm
- Steckerbelegung für LKIP-Z 070.119 siehe Detail ❸
  PE = Grün/Gelb
  N = Blau
  L1 = Braun
  L2 = Schwarz (DALI)
  L3 = Grau (DALI)

GB

Consider the following installation instructions and notes:
818278 general notes for LED luminaires
Consider the enclosed installation instructions for connectors. Recessed mounting see detail ❶ (on the back).

The profiles with mounted acrylic glass diffuser have protection type IP40 (no floor mounting possible), the light inserts have protection type IP65. The linear thermal expansion of the aluminium profile is about 0.3 mm per meter at dT = 10 Kelvin.
Recessed length: *profile length + 2 x 3 mm (thickness of end covers)*
Cut-out: *(recessed length + 2 mm) x 74 mm*
Installation depth: *100 mm*
Ceiling thickness: *6 - 25 mm*
Required clamps space: *max. 220 mm*

Pin assignment for LKIP-Z 070.119 see detail ❸
PE = Green/Yellow
N = Blue
L1 = Brown
L2 = Black (DALI)
L3 = Grey (DALI)

LKIP-L 070...
Zusammenbau mit IP65-Lichteinsätzen
assembly with IP65 light-inserts

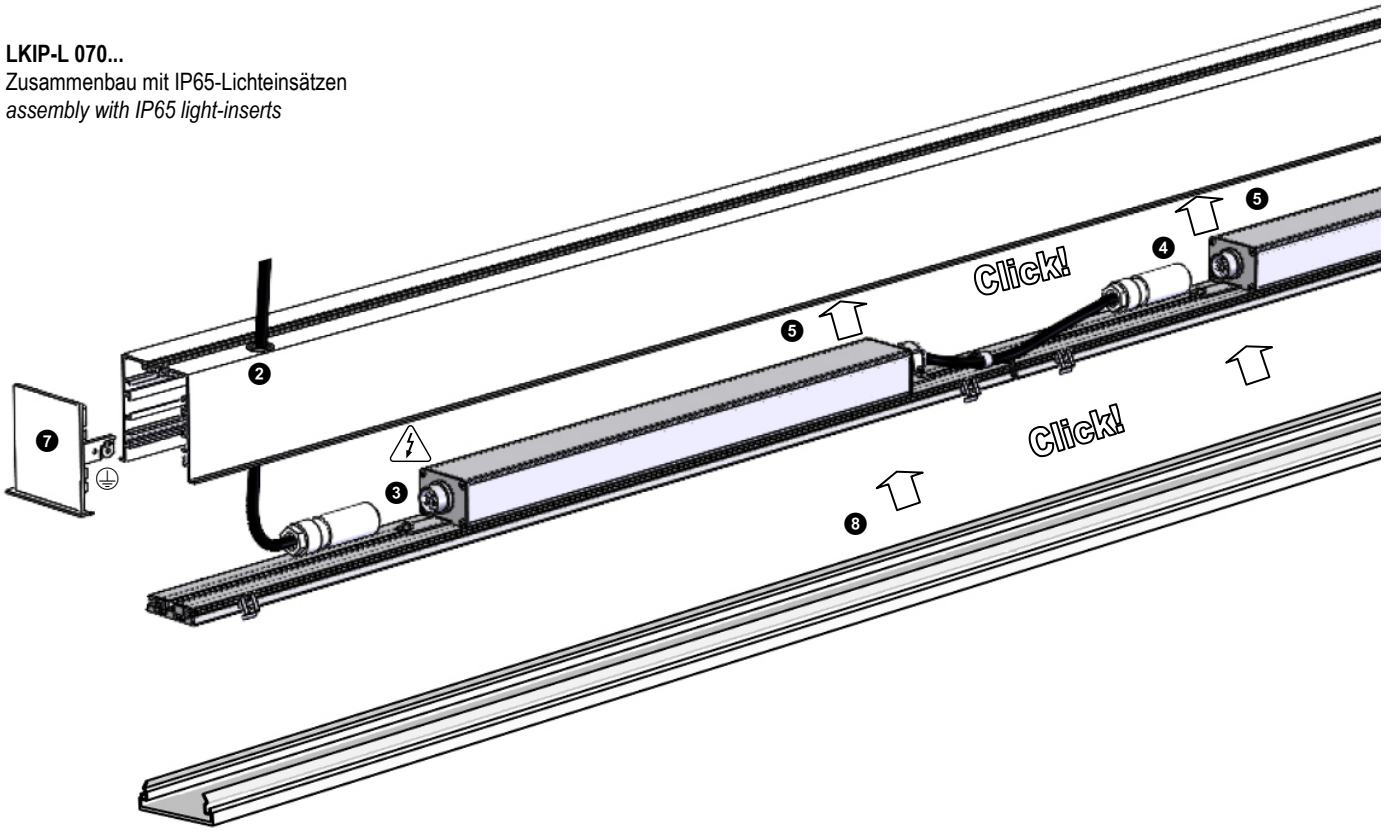

Details siehe nächste Seite
Details see next page

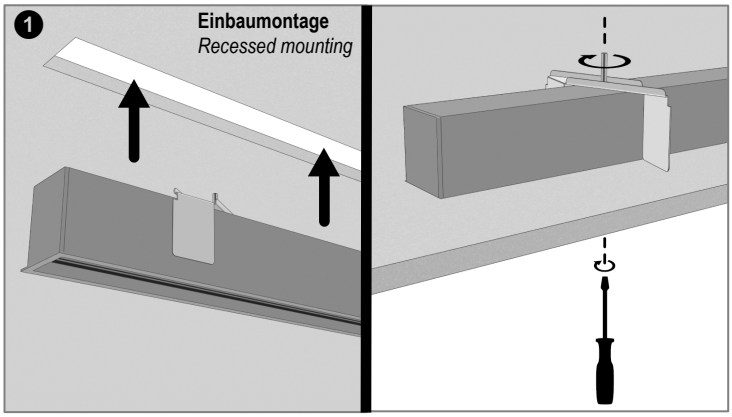
1
Einbaumontage
Recessed mounting

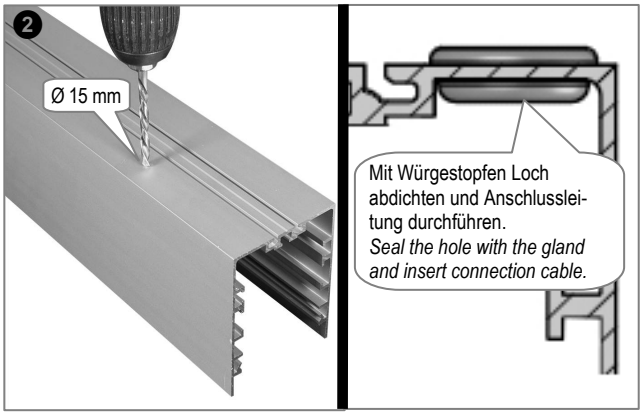
2
Ø 15 mm
Mit Würgestopfen Loch abdichten und Anschlussleitung durchführen.
Seal the hole with the gland and insert connection cable.

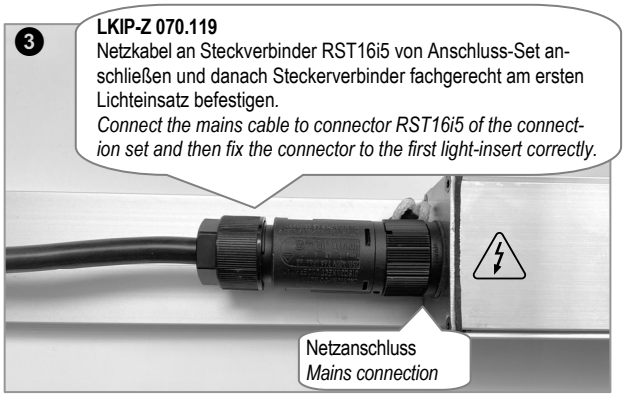
3
LKIP-Z 070.119
Netzkabel an Steckverbinder RST16i5 von Anschluss-Set anschließen und danach Steckerverbinder fachgerecht am ersten Lichteinsatz befestigen.
Connect the mains cable to connector RST16i5 of the connection set and then fix the connector to the first light-insert correctly.
Netzanschluss
Mains connection

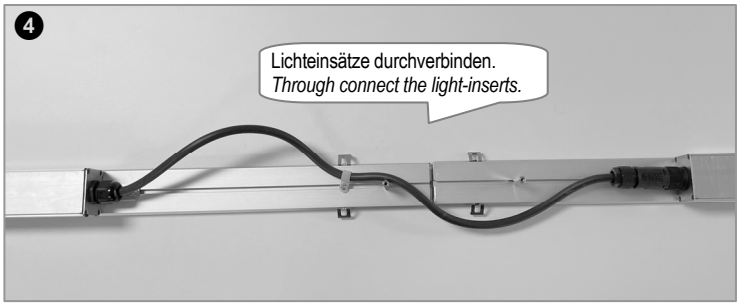
4
Lichteinsätze durchverbinden.
Through connect the light-inserts.

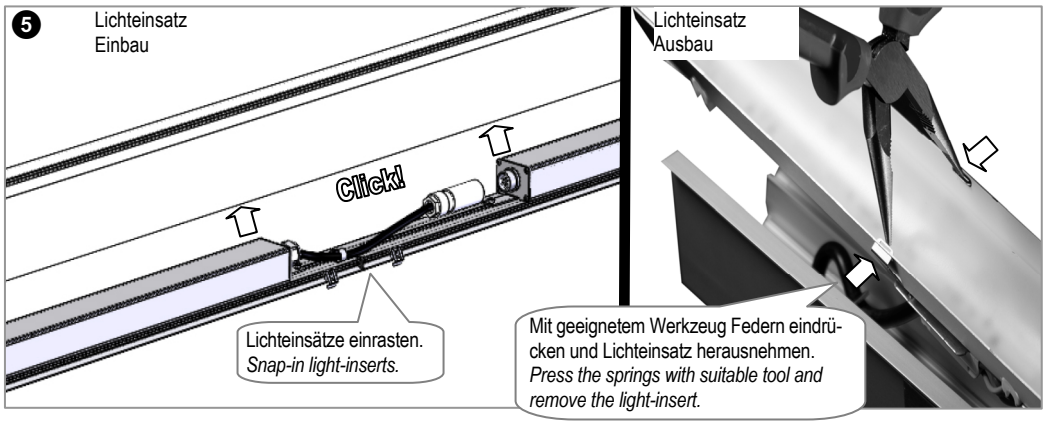
5
Lichteinsatz
Einbau
Click!
Lichteinsätze einrasten.
Snap-in light-inserts.
Lichteinsatz
Ausbau
Mit geeignetem Werkzeug Federn eindrücken und Lichteinsatz herausnehmen.
Press the springs with suitable tool and remove the light-insert.

6
Am letzten Lichteinsatz Verschlussstück von LKIP-Z 070.119 fachgerecht anbringen.
Properly attach the locking piece of LKIP-Z 070.119 to the last light-insert.

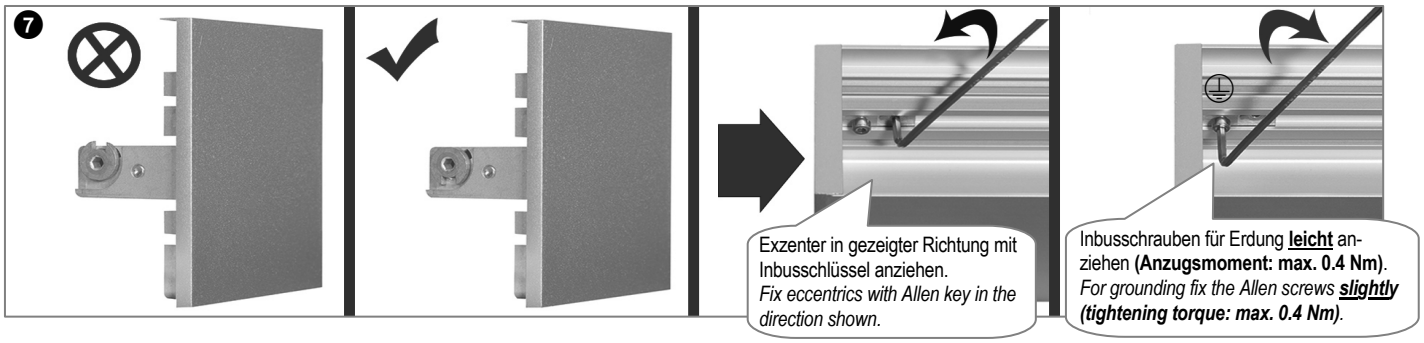
7
Exzenter in gezeigter Richtung mit Inbusschlüssel anziehen.
Fix eccentrics with Allen key in the direction shown.
Inbusschrauben für Erdung leicht anziehen (Anzugsmoment: max. 0.4 Nm).
For grounding fix the Allen screws slightly (tightening torque: max. 0.4 Nm).

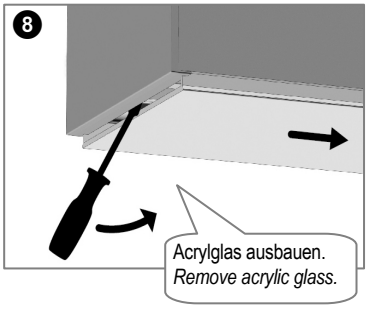
8
Acrylglas ausbauen.
Remove acrylic glass.

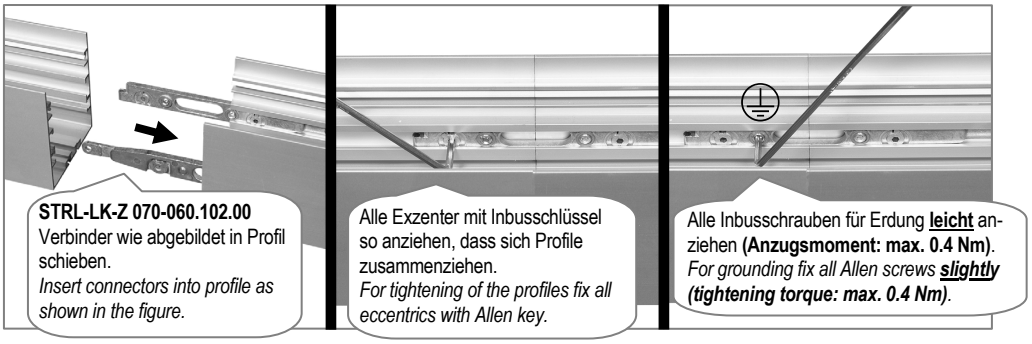
STRL-LK-Z 070-060.102.00
Verbinder wie abgebildet in Profil schieben.
Insert connectors into profile as shown in the figure.
Alle Exzenter mit Inbusschlüssel so anziehen, dass sich Profile zusammenziehen.
For tightening of the profiles fix all eccentrics with Allen key.
Alle Inbusschrauben für Erdung leicht anziehen (Anzugsmoment: max. 0.4 Nm).
For grounding fix all Allen screws slightly (tightening torque: max. 0.4 Nm).